SPHERE DECKEN-EINBAULEUCHTE
SPHERE CEILING RECESSED LUMINAIRE

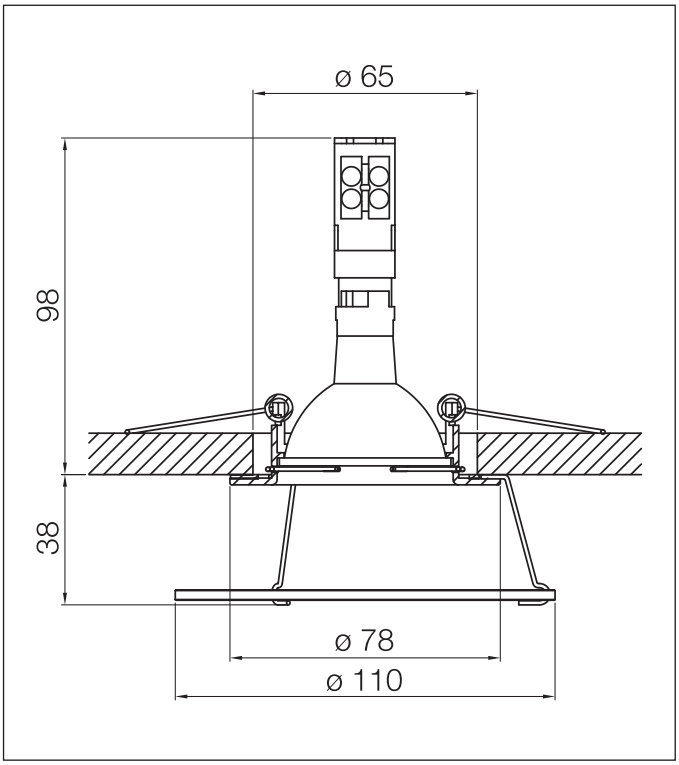

Alle fünf Deco Leuchten zeichnen sich durch angenehmes, freundliches Licht aus und sind ideal für die Beleuchtung unterschiedlichster Räume – im Hotel ebenso wie privat. Jedes Modell wirft außergewöhnliche, teilweise farbige Lichtreflexionen an die Decke; die Kristalle in ihren vielfältigen Farben und Formen sind sorgfältig von Hand appliziert.

Empfohlenes Leuchtmittel:	Swarovski empfiehlt Osram Decostar 51 IRC, Stiftsockel GU5.3 Ø 51 mm
Einbautiefe:	100 mm
Deckenstärke:	1 - 15 mm
Deckenausschnitt:	Ø 65 mm
Artikelgewicht:	220 g

EXCL. GU5.3 max. 35W 12V 0,5m WEEE

A 8992	NR 030 027	vergoldet
A 8992	NR 020 027	chrom
A 8992	NR 040 027	chrom matt

All five Deco luminaires are marked by pleasant, cheerful lighting effects and are ideal for illuminating a very wide range of environments – in hotels as well as homes. Each model casts unique reflections with touches of colour onto the ceiling; the crystals are meticulously set by hand in many different shapes and hues.

Recommended lamp:	Swarovski recommends Osram Decostar 51 IRC, pin base GU5.3 Ø 51 mm
Depth of insertion:	100 mm
Ceiling thickness:	1 - 15 mm
Ceiling opening:	Ø 65 mm
Product weight:	220 g

EXCL. GU5.3 max. 35W 12V 0,5m WEEE

A 8992	NR 030 027	gold-plated
A 8992	NR 020 027	chrome
A 8992	NR 040 027	chrome matte

Notizen/Notes: